Внедрение высоконадежных систем бесперебойного и гарантированного электроснабжения для защиты высокотехнологичного оборудования и медицинских учреждений.

Артём Шуваев

АБИТЕХ

Тенденции современной медицины

В условиях постоянного совершенствования оборудования для медицинских учреждений – приоритетным становится вопрос защиты потребителей путем внедрения современных систем бесперебойного и гарантированного электроснабжения

Усложнение оборудования

Увеличение энергопотребления объектов

Необходимость внедрения современной системы СБГЭ

imagination at work

GESAN

Абитех для медицинских учреждений

Ультрасовременные системы бесперебойного питания GE

Высоконадежные системы гарантированного электроснабжения GESAN

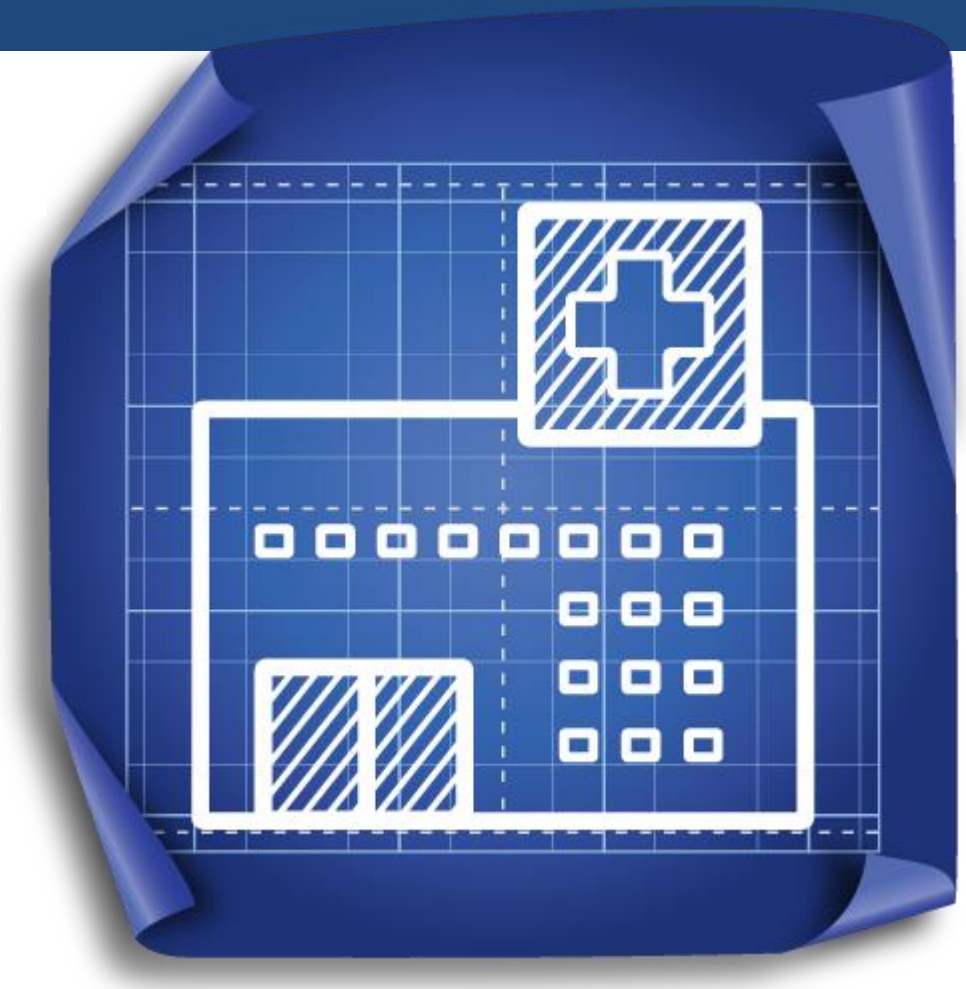

imagination at work

абитех

GESAN

Проектирование СБГЭ

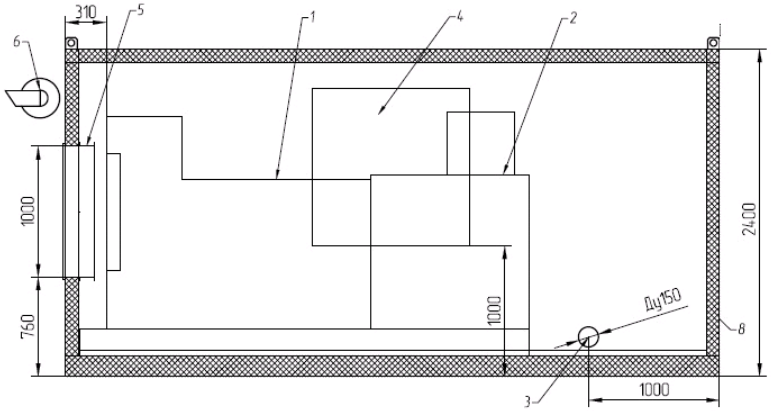

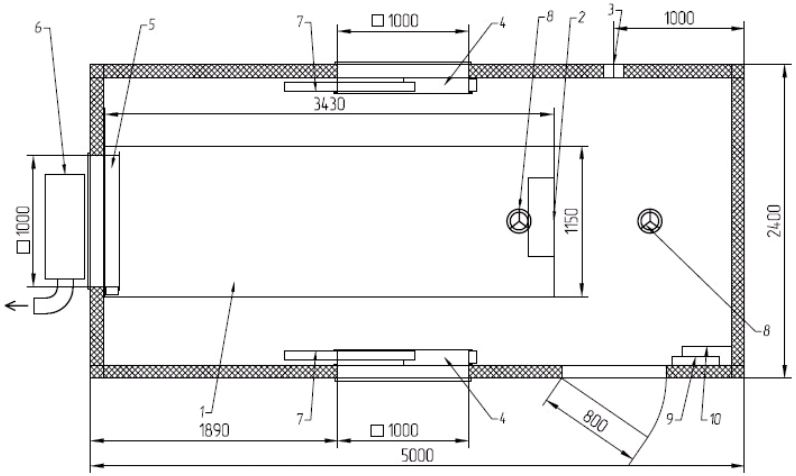

1. АД GESAN DVA 330.
2. Шкаф управления АД.
3. Кабельный ввод.
4. Приточный клапан.
5. Вытяжной клапан.
6. Глушитель вых. газ.
7. Электрообогреватель.
8. МППТ "Буран".
9. Щит ОПС "ВЭРС".
10. Щит собственных нужд.
11. Вытяжной вентилятор с инерционным клапаном.

Правильный подход к проектированию СБГЭ, соблюдение стандартов, квалифицированный персонал– залог энергобезопасности Вашего объекта. Компания Абитех уже 15 лет занимается построением высоконадежных энергоэффективных систем.

imagination at work

АБИТЕХ

GESAN

Системы гарантированного электроснабжения GESAN

ДГУ GESAN открытого исполнения

-широкий диапазон мощностей
-качественная европейская сборка
-высокие показатели экологичности и энергоэффективности
-лучшее соотношение цены и качества

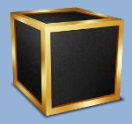

ДГУ GESAN кожухного исполнения

-простота эксплуатации
-надежная работа вплоть до **-35°С**
-богатый выбор дополнительных опций
-работа до 12 часов без дозаправки
-минимальный уровень шума

ДГУ GESAN контейнерного исполнения

-надежная конструкция
-различные варианты климатического исполнения
-изготовление в точном соответствии с проектным решением

АБИТЕХ

GESAN

Для высокочувствительного медицинского оборудования

Надежная защита вашего оборудования от перебоев электроснабжения

Использование только **современных технологий**

Богатый опционал для высокочувствительной медицинской техники

Совместимость со всеми типами современного оборудования

imagination at work

АБИТЕХ

ИБП серии VH

- Высокий КПД
- Широкий диапазон входного напряжения
- Универсальный форм-фактор
- Надежность и простота эксплуатации

Маммография

Лицевая томография

Ультразвуковые системы

ИБП серии LanPro

- Высокий показатель надежности
- Малые масса и габариты
- Качество выходных параметров
- Широкий спектр номиналов мощностей

Маммография

Магнитно-резонансная томография

Компьютерная томография

imagination at work

АБИТЕХ

ИБП серии SG

- Трансформаторная технология – лучший показатель надежности
- Дополнительные опции для уменьшения электромагнитных помех
- Идеально подходит для работы с дизель-генератором

Компьютерная томография

Радиотерапия

Ангиография

imagination at work

АБИТЕХ

Абитех сегодня

Поставка со склада

Большой ассортимент оборудования в наличии на складе, позволяет нам в кратчайшие сроки осуществить поставку на объект.

Контроль на всех этапах

Наши специалисты контролируют поставку оборудования на всех этапах – от доставки на объект и такелажных работ, до проведения обучения персонала эксплуатации поставленных систем.

Поддержка 24/7

- Только квалифицированные специалисты
- Проведение пусконаладочных работ
- Горячая линия технической поддержки
- Проведение гарантийного и пост гарантийного обслуживания
- Сервис 24/7

imagination at work

АБИТЕХ

GESAN

Свою энергобезопасность нам доверили

- Городская клиническая больница №68
- Детская городская клиническая больница им. З.А. Башляевой
- Городская клиническая больница №15 им. О.М. Филатова

- Городская поликлиника №5
- Московский городской научно-практический центр борьбы с туберкулезом Филиал по ЮВАО
- Госпиталь для ветеранов войн №1

- Морозовская детская городская клиническая больница
- Детская городская клиническая больница №9 им. Г.Н. Сперанского
- Городская клиническая больница №36

imagination at work

АБИТЕХ

GESAN

Спасибо
за внимание!

imagination at work

АБИТЕХ

GESAN